Krawężnik na płaks wraz z ławą

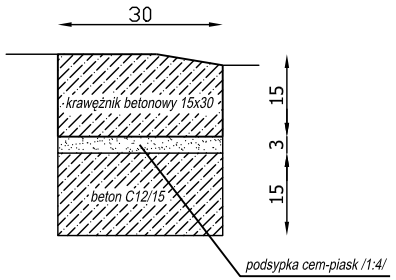

A (nawierzchnia jezdni
odcinek A-C, B-F, G-H)

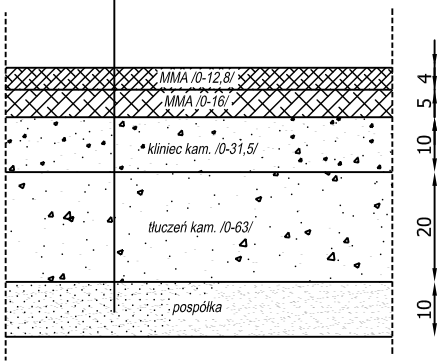

B (pobocza)

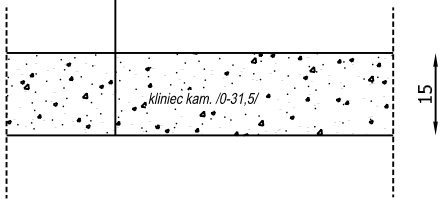

Krawężnik wraz z ławą

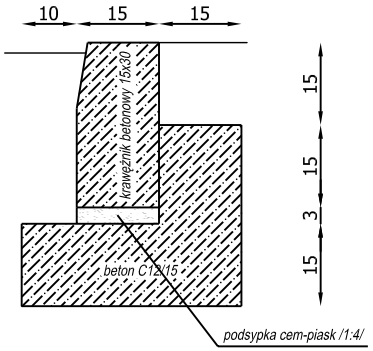

Obrzeże betonowe

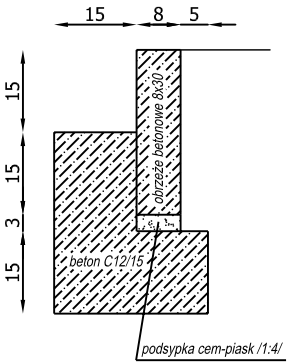

C (nawierzchnia jezdni i chidnika
odcinek D-I)

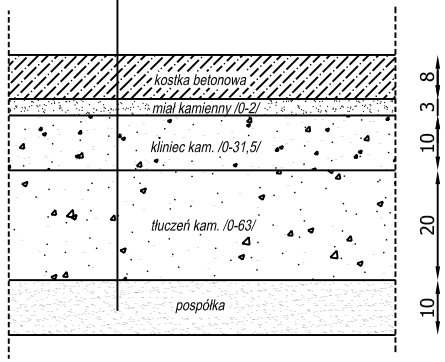

USŁUGI PROJEKTOWE mgr inż. Robert Szczepanek 58-100 Świdnica ul. Serbska 25 tel. 607 667 901				
Inwestycja:	Przebudowa dró gminnych w Mokrzeszowie.			
Zadanie:	Przebudowa dróg gminnych w Mokrzeszowie dz. nr 1144/1, 1160, 1161.			
Tytuł rysunku:	Schematy i szczegóły konstrukcyjne.			skala 1:10
projektant	specjalność	nr uprawnień	data	podpis
mgr inż. Robert Szczepanek	bud. - konst.	18/02/DUW	03.2017	
Inwestor:	Gmina Świdnica 58-100 Świdnica, ul. Głowackiego 4			nr rysunku 4